Pārsedzes izbūves princips
M 1:10

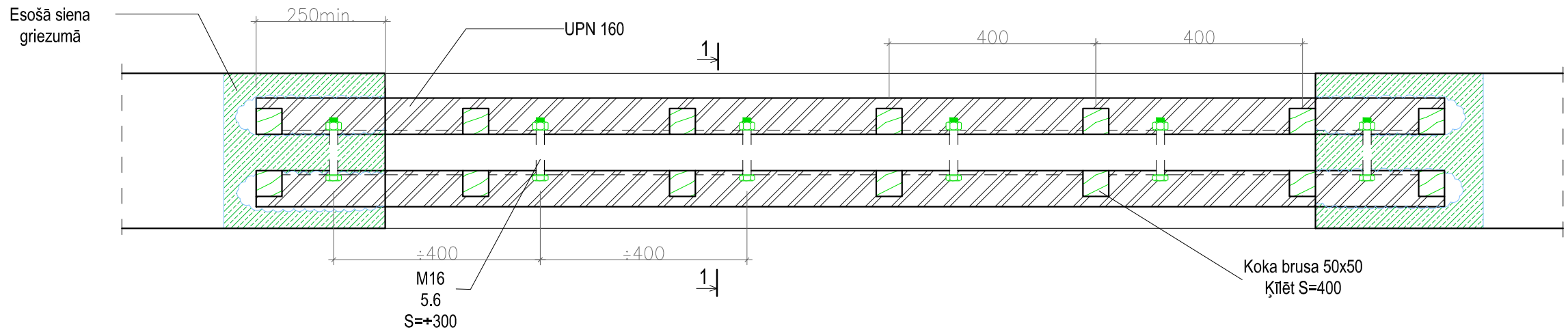

Griezums 1-1
M 1:10

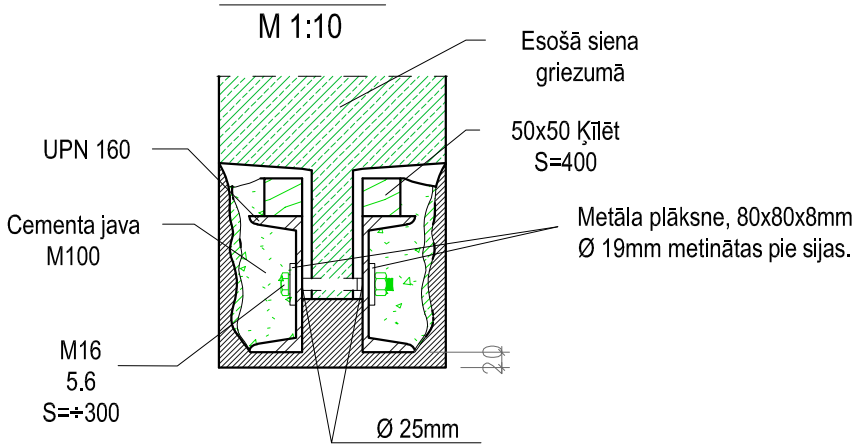

a. Pārsegumu, kas balstās tieši virs jaunveidojamās (paplašināmās) ailes, nepieciešams droši nobalstīt uz pagaidu balsta konstrukcijas ar aprēķinu - pārsedžu garums +0.25m uz katru pusi.
b. Projektā paredzētajā vietā sienā no vienas puses akurāti izkaļ nišu atbilstoši metāla profila izmēram. Pēc caurumiem metāla sijās, kurās iepriekš izurbti caurumi Ø25, izurbj caurumus sienās un uz svaigi uzklātas cementa javas M 100 nišā ievieto metāla siju un pievelk projekta stāvoklī ar savilcējbultām. Metāla siju uzķīlē ar koka ķīļiem ik pēc 40cm.
c. Izkaļ horizontālu nišu sienas otrā pusē, uzstāda siju, savelk ar bultām un uzķīlē. Pēc tam visas spraugas starp sijām un sienu aizdrīvē ar cementa javu M100. Kad java sasniegusi 50% projekta stiprības, var izkalt jauno ailu pēc projekta.
d. Metāla siju virsmas tiek apmestas ar cementa javu pa stiepļu sietu.
e. Pagaidu balstus drīkst noņemt pēc tam, kad cementa java sasniegusi 70% no projektējamās stiprības.
f. Metāla siju minimālais balstījums uz mūra 250mm.

PIEZĪMES

1. Izmēri doti milimetros, augstuma atzīmes metros.
2.Visus izmērus precizēt būvdarbu laikā.
3.Pēc metināšanas šuves attīrīt no sārņiem.

Tērauda elementu specifikācija.

Profils	Skaits	Viena elemena garums m	Garums kopā	Marka
UPN 160	2	2.04	8.16	S235
80x8mm	24	0.08	1.92	S235
M16 5.6	12	0.50		

Būvprojekta izstrādātājs: SIA "Jēkabpils PMK" Madonas iela 27, Jēkabpils, LV-5202, reģ Nr. 45403003160, Būvkomersanta reģ. Nr. 3973-R		Būvobjekta nosaukums: ILŪKSTES SOCIĀLO PAKALPOJUMU CENTRA PERSONĀM AR INVALIDITĀTI, KASTAŅU IELĀ 38A, ILŪKSTĒ FASĀDES ATJAUNOŠANA"		
		Rasējuma lapa: Pārsedze P-1, Griezums 1-1		
		Pasūtījuma Nr. 18/24	Arh. reģ. Nr.	18/ 24/JPMK
			Rasējuma marka un Nr.	BK-1
Būvpr. d. v.	MĀRIS RUDZĪTIS	12.12.2018	Mērogs:	1:10
Izstrādāja	DAINIS ŠTĀLS	12.12.2018	Datne:	centrs\08_BŪVPROJEKTS\02_AR\01_DWG\181212_FASADES