Fasādes ārējais stūris M 1:10

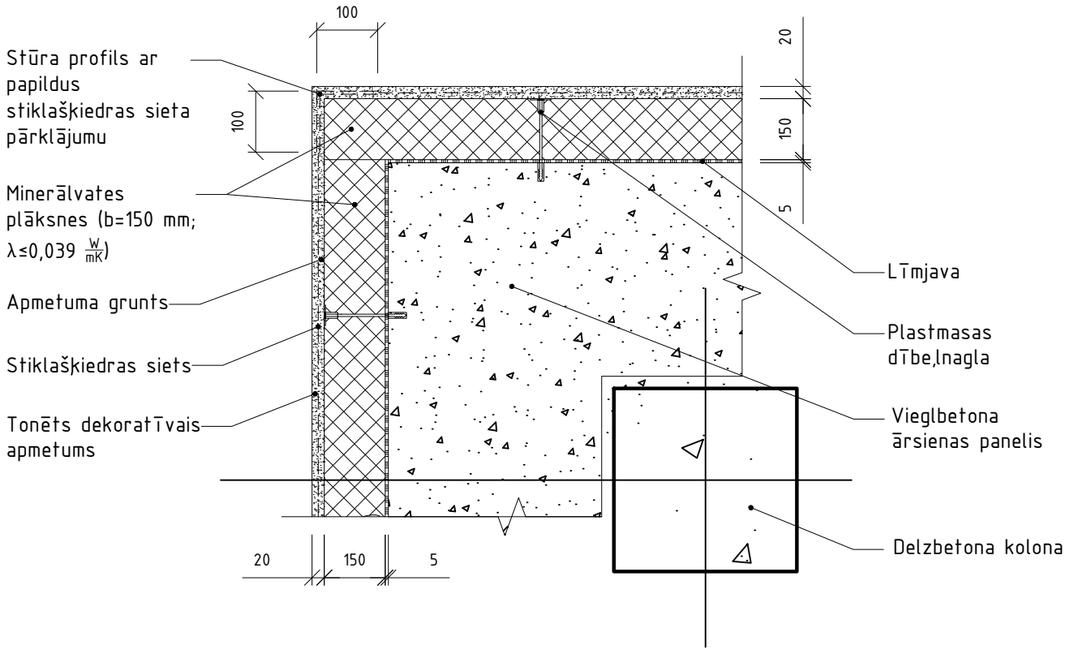

Fasādes iekšējais stūris M 1:10

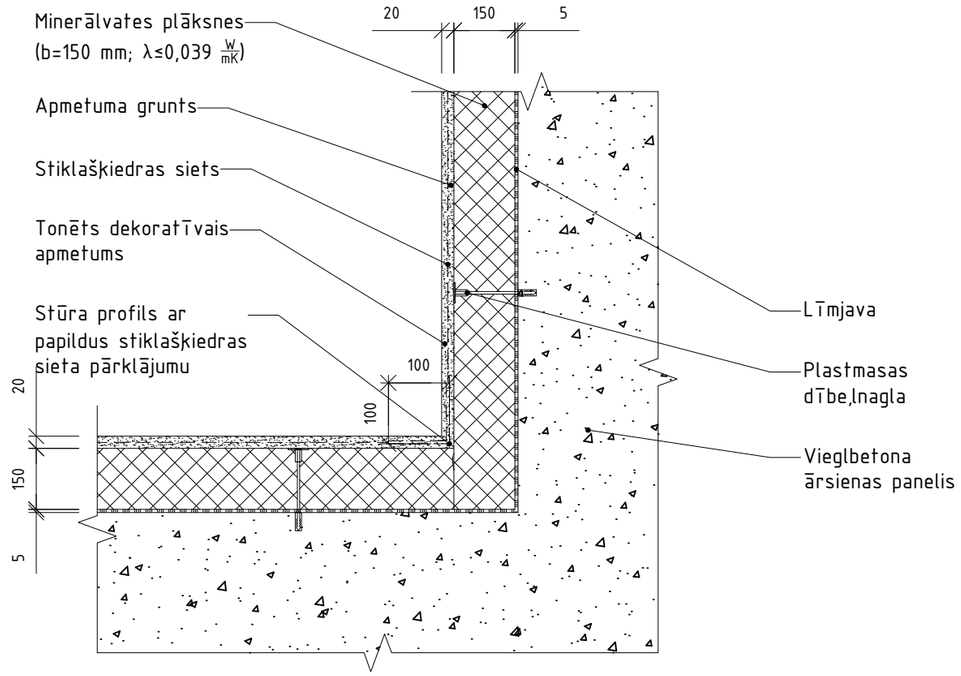

Cokola ārējais stūris M 1:10

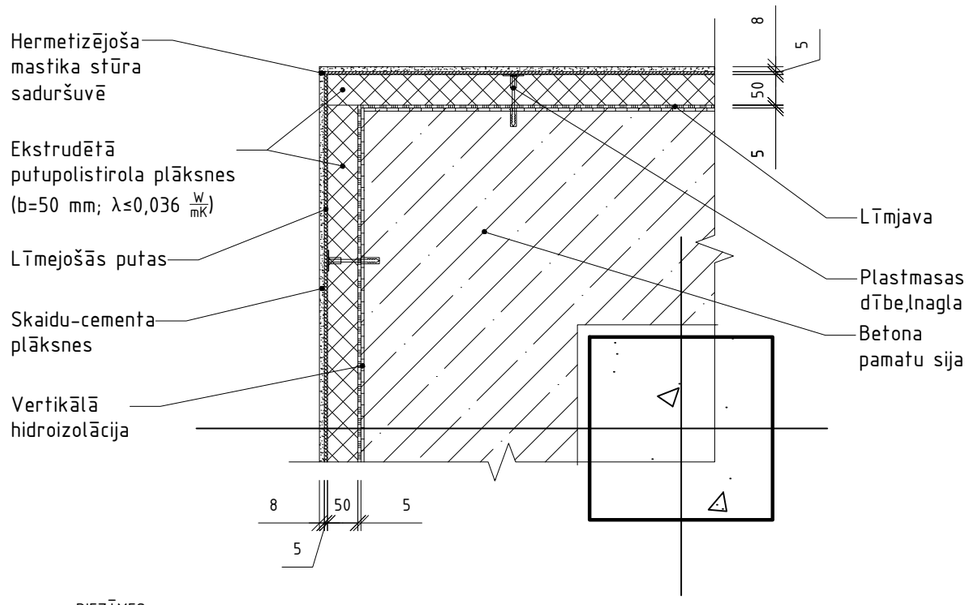

Cokola iekšējais stūris M 1:10

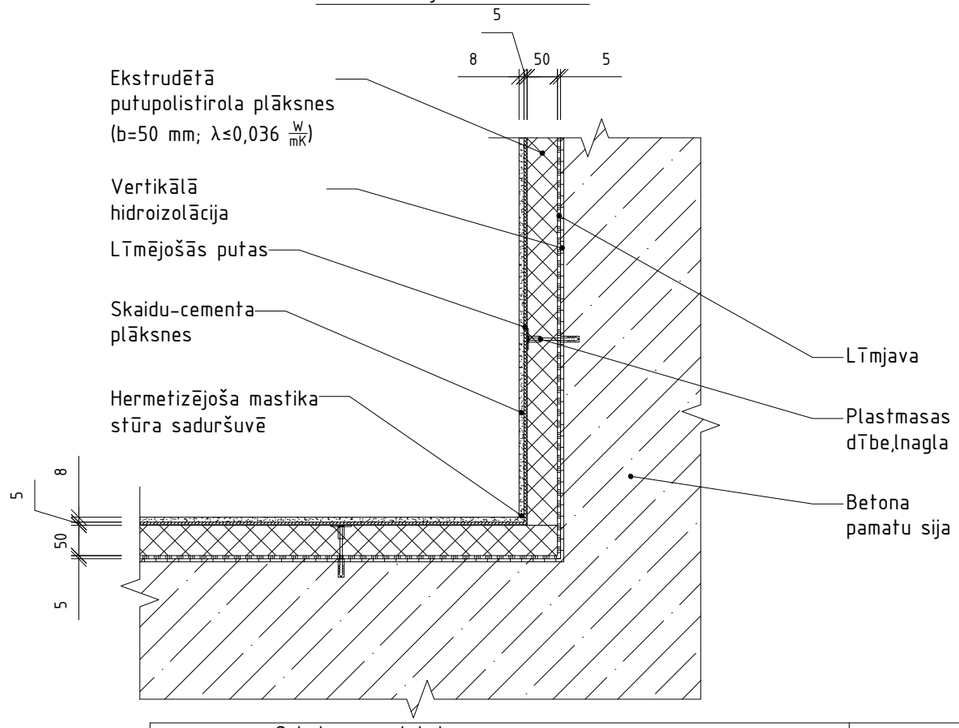

PIEZĪMES

1. Fasādes apmetuma stūrus stiprināt ar speciāliem stūra profiliem un papildus stiklašķiedras sieta pārklājumu, veidojot pārlaidi 100 mm platumā.
2. Cokola apdares plākšņu saduršuves noklāt ar hermetizējošu mastiku.
3. Būvdarbi veicami, ievērojot materiālu ražotāju tehnoloģijas.
4. Materiālu izmantošana pēc viena materiālu ražotāja nomenklatūras.
5. Dabā iespējama atšķirīga siltinājuma mezglu ierīkošana, ja tas nesamazina konstrukciju siltumnoturību. Risinājumu saskaņot ar projekta autoriem.
6. Rasējumā doti principiālie detaļu risinājumi.
7. Ja nepieciešama sīkāka detalizācija, darba zīmējumus un mezglu detalizētus risinājumus izstrādā būvuzņēmējs un saskaņo ar projekta autoriem.

pasūtītājs	Subates pamatskola						Proj. Nr.	
objekts	Subates pamatskolas fasādes vienkāršotā renovācija						67-13	
adrese	Ilūkstes nov., Subate, Tirgus laukums 20							
PDVad.	T.TIMPARS		27.05.2013.	da,la	stadija	lapas nr.	lapu sk.	mērogs
IZSTR.	T.TIMPARS		27.05.2013.	AR	vr	13	-	1:10
				Ārsienu stūru siltinājuma mezgli				

SIA "Ēkas siltināšana"
vien. reģ.Nr. 40103224136
būvkomersanta reģ.
Nr. 7723-R tel. 26519885

A3